Exzenterbetätigung mit Drehknopf - Messing (23kt Gold)

ELIO

10 712 970 Produktversion ab 10/1/2024

Passt zu: ELIO, MEM, ENO, SYNC, TARA ULTRA, META SQUARE

- Betätigung für ein Becken
- inklusive Adapter für den Bowdenzug

Nicht kompatibel mit Küchenspülen aus gebürstetem Edelstahl 38 XXX 004-86.

Passt zu ELIO, ENO, MEM, META SQUARE, SYNC und TARA ULTRA

Messing (23kt Gold)	10 712 970-09
Chrom	10 712 970-00
Platin gebürstet	10 712 970-06
Platin	10 712 970-08
Dark Chrome	10 712 970-19
Messing gebürstet (23kt Gold)	10 712 970-28
Schwarz matt	10 712 970-33
Champagne gebürstet (22kt Gold)	10 712 970-46
Champagne (22kt Gold)	10 712 970-47
Chrom gebürstet (Edelstahl-Look)	10 712 970-93
Dark Platinum gebürstet	10 712 970-99

Exzenterbetätigung mit Drehknopf - Messing (23kt Gold)

ELIO

10 712 970 Produktversion ab 10/1/2024

mm [inches]

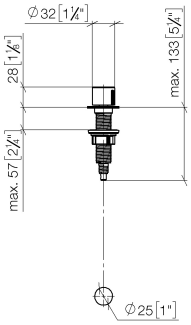

Exzenterbetätigung mit Drehknopf - Messing (23kt Gold)

ELIO

10 712 970 Produktversion ab 10/1/2024

Ersatzteile für die anderen Oberflächenvarianten finden Sie hier: Chrom

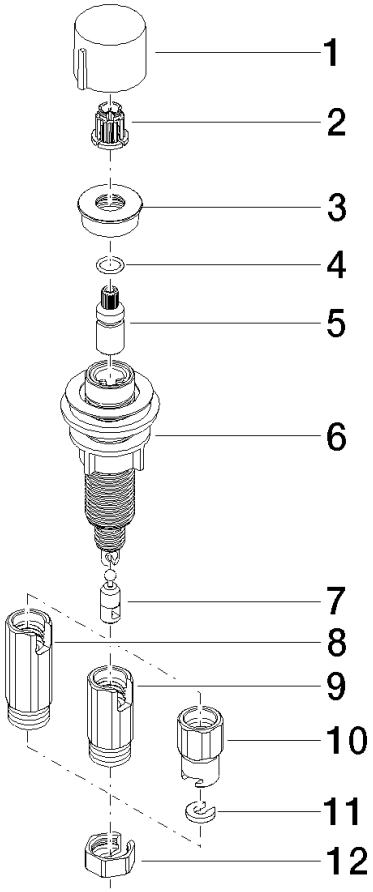

Ersatzteilstückliste

Nr.	Artikelnummer	Benennung	Verbaumenge	Lieferzeit
1	09 20 97 030-09	Griff	1	40
2	90 12 12 002 00 90	Rastbuchse	1	2
3	09 27 87 011-09	Rosette	1	40
4	09 14 10 042 90	Dichtung	1	2
5	09 29 06 087-09	Spindel	1	-
	Ersatzteil nicht mehr bestellbar, bitte bestellen Sie den Nachfolgeartikel			
6	04 30 01 029 00 90	Adapter	1	2
7	09 24 03 175 90	Adapter	1	2
8	09 11 10 073-07	Anschluss	1	30
9	09 11 10 074-07	Anschluss	1	30
10	09 11 10 079-07	Anschluss	1	30
11	09 30 11 087 90	Scheibe	1	2
12	09 23 30 024-07	Mutter	1	30